KUILBAKKEN -M- SERIE

Versie: 26-V1

www.hekamp.nl

HEKAMP
WERKTUIGEN & AANBOUWDELEN

Hekamp.nl
Hekamp.de
Hekamp.com

Kruisweg 4
3774 TJ Kootwijkerbroek(NL)
0342 - 44 18 56
06 - 21 61 63 92
info@hekamp.nl

Geschikt om met lichte voorladers of kleine shoveltjes, produkten zoals gras, mais en bijprodukten,uit de kuil te halen.

Robuuste bovenklem welke in geheel open stand achter het bakmes blijft.

Standaard geleverd met demontabele opzetschotten maar ook leverbaar met vaste dichte zijplaten.

Bakken voorzien van zeer sterk en slijtvast bakmes (Materiaal Hardox-500).

Tevens worden er slijtstrippen onder de bodem van de bak gelast.

De Kuilbakken worden passend aan uw voorlader of shovel afgeleverd.

Wij adviseren een extra voorzetprofiel of onderschroefmes. Dit om slijtage aan het vaste bakmes te voorkomen. E.e.a. zie de prijslijst van slijtprofielen welke is te downloaden via onze website www.hekamp.nl

Hekamp Werktuigen & Aanbouwdelen

Kruisweg 4 3774 TJ Kootwijkerbroek

Tel: 0342 441856

info@hekamp.nl www.hekamp.nl

Prijslijst Kuilbakken –M– serie. versie: V26-1

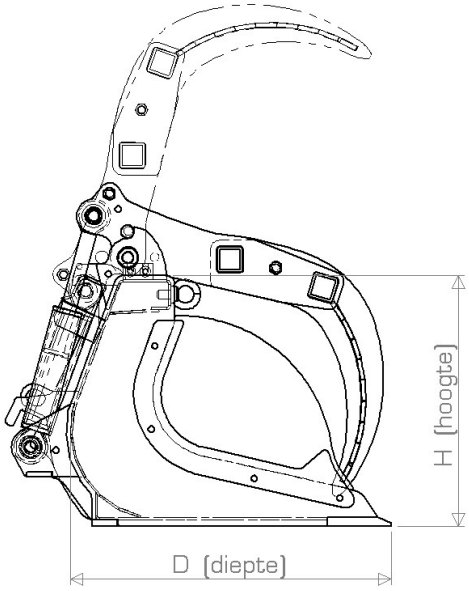

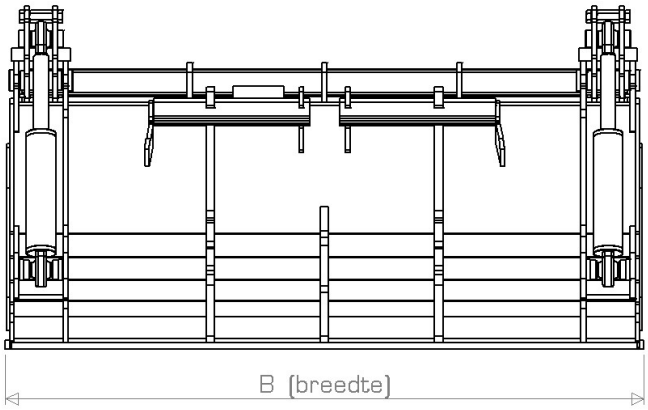

Bestelcode	B mm.	D mm.	H mm.	Volume (M³) ISO-7546*	Volume (M³) Maximaal**	Massa +/_ Kg.	Prijs € Excl. Btw
Geadviseerde hefcapaciteit machine 0,8 tot 1,5 Ton							
KB_M_100_D75_H60	1000	750	600	0,265	0,300	275	€ 4395,-
KB_M_110_D75_H60	1100	750	600	0,290	0,330	290	€ 4415,-
KB_M_120_D75_H60	1200	750	600	0,320	0,360	305	€ 4435,-
KB_M_130_D75_H60	1300	750	600	0,345	0,390	320	€ 4455,-
KB_M_140_D75_H60	1400	750	600	0,370	0,420	335	€ 4475,-
KB_M_150_D75_H60	1500	750	600	0,400	0,450	350	€ 4495.-

Bredere maten op aanvraag leverbaar!

* Volume volgens ISO-7546 is vlakke afgestreken bakinhoud + 25% toeslag. = dus met een kop geladen.

** Maximaal volume = totale inhoud met gesloten bovenklem.

Geleverd inclusief 2 standaard slangen van bak naar machine. Lengte 1500 mm. Voorzien van 2 x standaard landbouwkoppeling—mannetje.

Afbeeldingen, afmetingen, gewichten, prijzen en overige gegevens zijn zo nauwkeurig mogelijk. Echter deze zijn door eventuele wijzigingen **of** fouten niet bindend.

www.hekamp.nl

HEKAMP
WERKTUIGEN & AANBOUWDELEN

Hekamp.nl
Hekamp.de
Hekamp.com

Kruisweg 4
3774 TJ Kootwijkerbroek(NL)
0342 - 44 18 56
06 - 21 61 63 92
info@hekamp.nl